SEITENSTAPLER
3.0-10.0 t

NEUES PRODUKT

SEITENSTAPLER 3.0-10.0 t
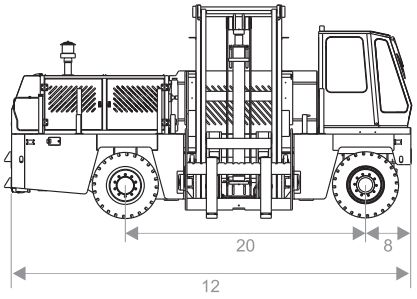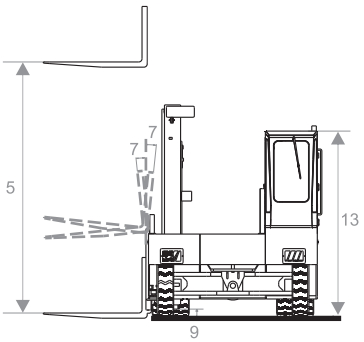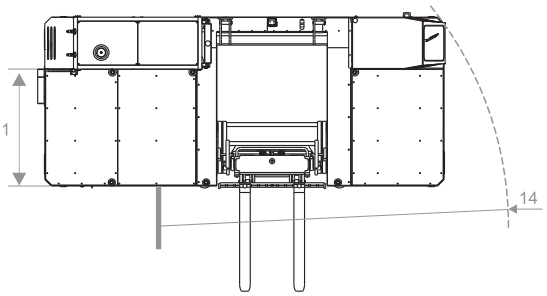
Kennzeichen	1	Modellbezeichnung			FDS30	FDS50	FDS60	FDS100
	2	Antrieb			Diesel	Diesel	Diesel	Diesel
	3	Tragfähigkeit		kg	3000	5000	6000	10000
	4	Lastschwerpunkt		mm	500	600	600	600
Eigenschaften & Maße	5	Hub		mm	3600	3600	3600	3600
	6	Gabelzinkenmaße	LxBxT	mm	1070x125x45	1220x150x60	1220x150x60	1220x175x85
	7	Neigung Hubgerüst	V/Z	Deg	6°/6°	3°/5°	3°/5°	6°/6°
	8	Lastabstand		mm	700	700	700	800
	9	Bodenfreiheit (beladen, tiefste Stelle)		mm	160	205	205	160
	10	Gesamtmaße	LxBxT	mm	4555x2000x2460	5180x2100x2950	5180x2100x2950	6250x2620x3240
	11		Plattformbreite	mm	1200	1300	1300	1800
	12		Fahrzeuglänge	mm	4555	5180	5180	6250
	13		Fahrzeughöhe	mm	2460	2660	2660	2820
	14	Wenderadius		mm	4250	4250	4250	5650
Leistung	15	Geschwindigkeit	Fahrgeschwindigkeit (leer)	km/h	17	18	18	14
	16		Hubgeschwindigkeit (voll beladen)	mm/s	310	250	230	350
	17	Max. Steigfähigkeit		%	20	20	20	20
Fahrwerk	18	Bereifung	Rädergröße, vorn		2x28x9-15-12PR	2x8.25-15-14PR	2x8.25-15-14PR	2x9.00-20-14PR
	19		Rädergröße, hinten		2x28x9-15-12PR	4x8.25-15-14PR	4x8.25-15-14PR	4x9.00-20-14PR
	20	Radstand		mm	2550	2800	2800	3600
	21	Eigengewicht		kg	2590	8300	8700	15800
Motor & Getriebe	22	Batterie	Spannung/Kapazität	V/Ah	12/80	(12/80)x2	(12/80)x2	(12/80)x2
	23	Motor	Modell		A498BPG-78	6BG1	6BG1	CY6102BZG-B46
	24		Hersteller		XINCHAI	ISUZU	ISUZU	CHAOCHAI
	25		Motorleistung/Drehzahl	kw	45/2500	82.4/2000	82.4/2000	84.6/2500
	26		Drehmoment/Drehzahl	N·m	193/1800	416/1400-1600	416/1400-1600	430/1500-1700
	27		Anzahl Zylinder		4	6	6	6
	28		Bohrung x Hub	mm	98x105	105x125	105x125	102x118
	29		Hubraum	ccm	3168	6494	6494	5785
	30		Tankinhalt	l	75	170	170	260
	31	Getriebe	Typ		Hydraulik	Hydraulik	Hydraulik	Hydraulik
	32		Fahrstufen	Vor/Zurück	1/1	2/2	2/2	2/2
	33	Arbeitsdruck Hydraulik		bar	14	15	15	19